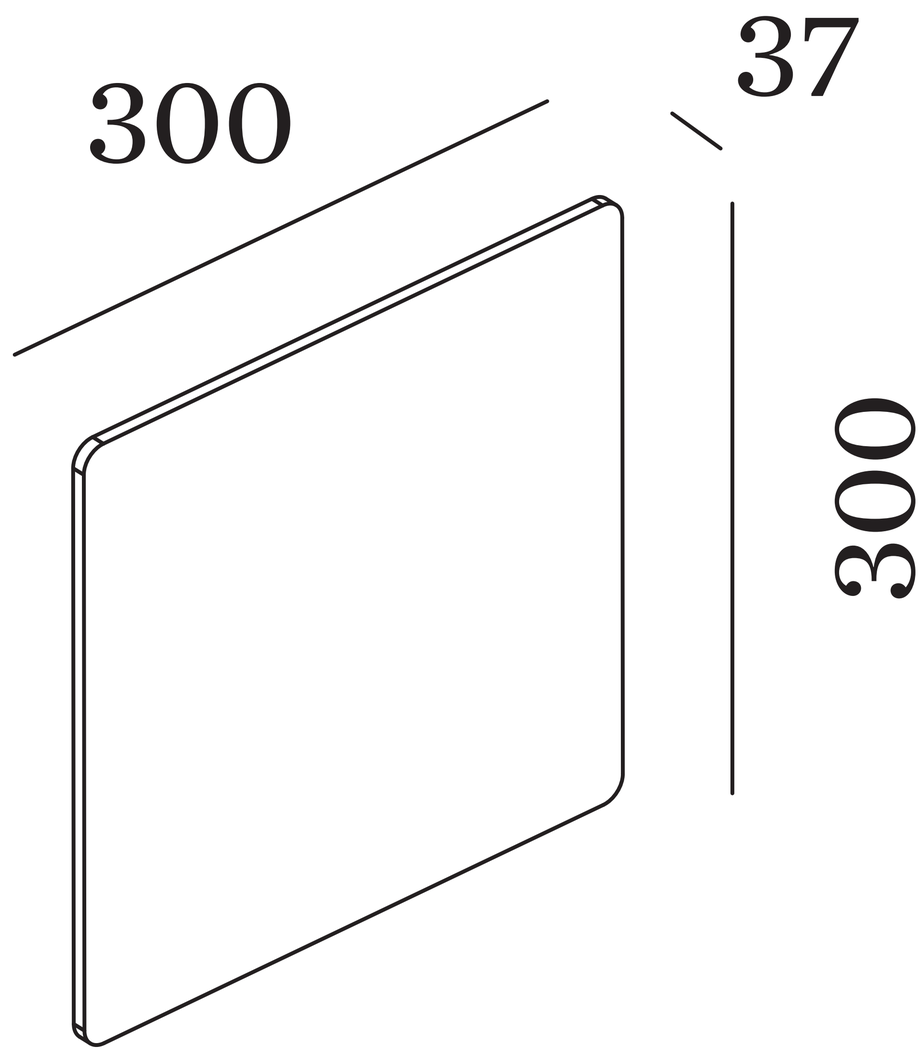
300
37
300