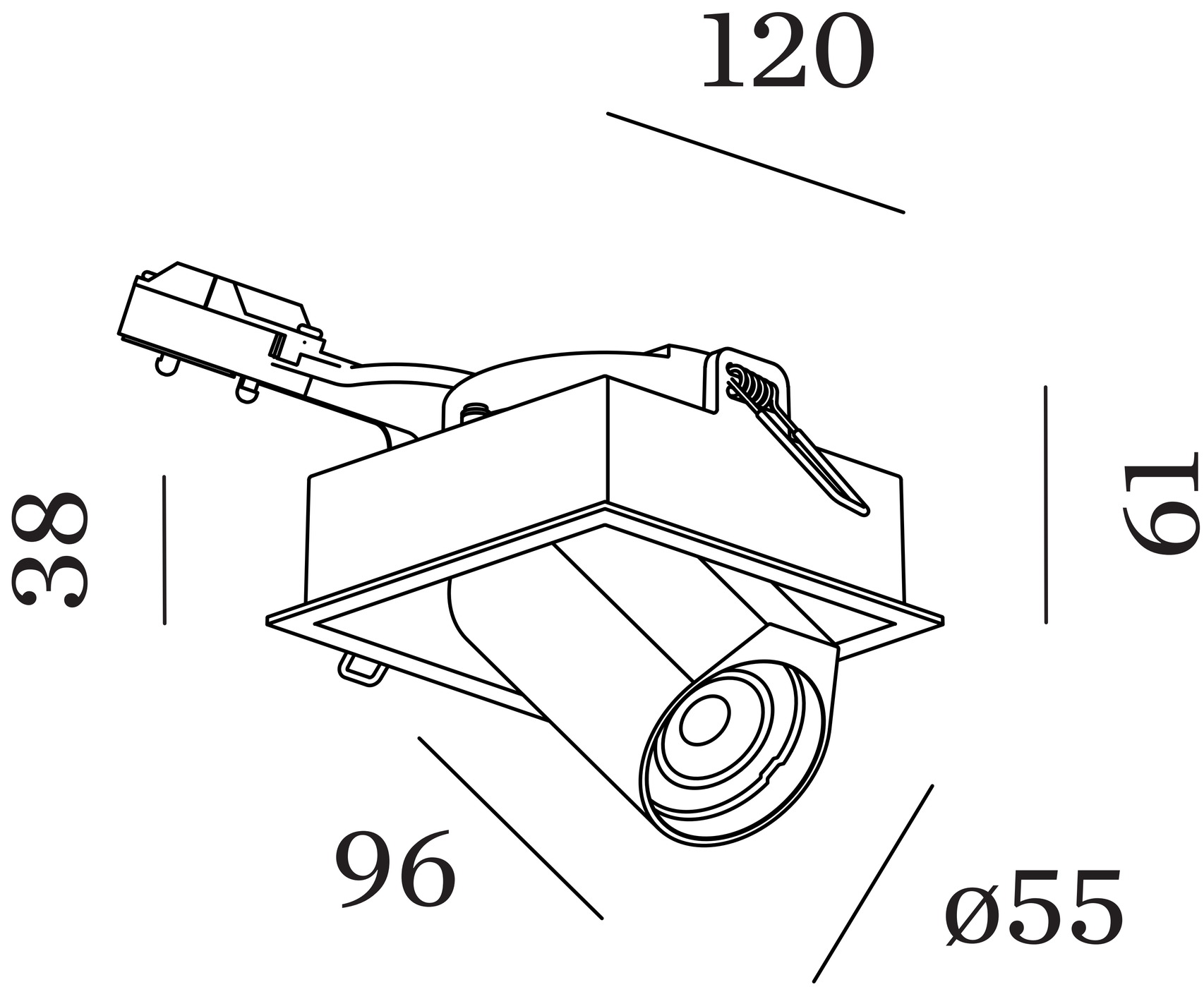
120
38
61
96
ø55