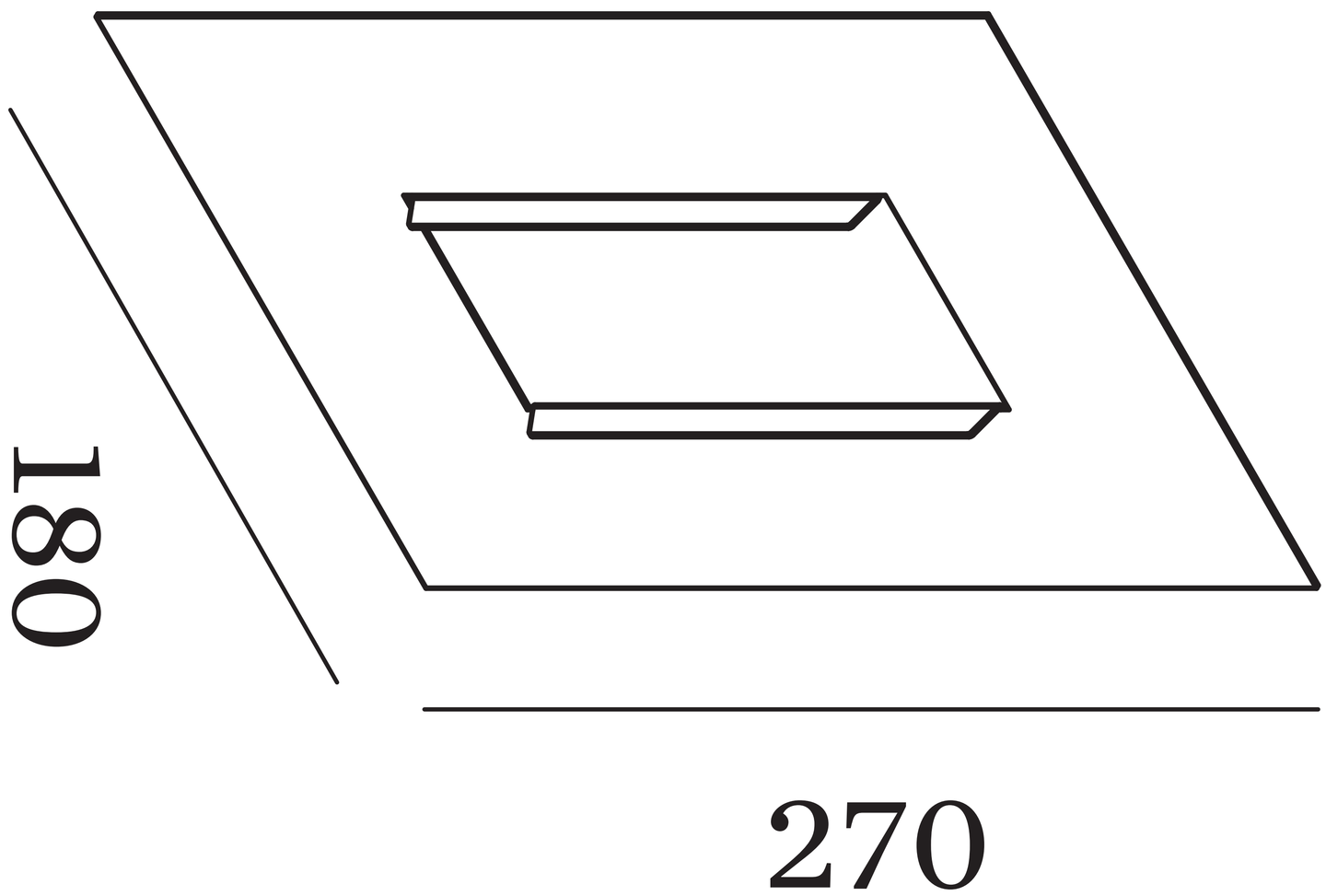
180
270