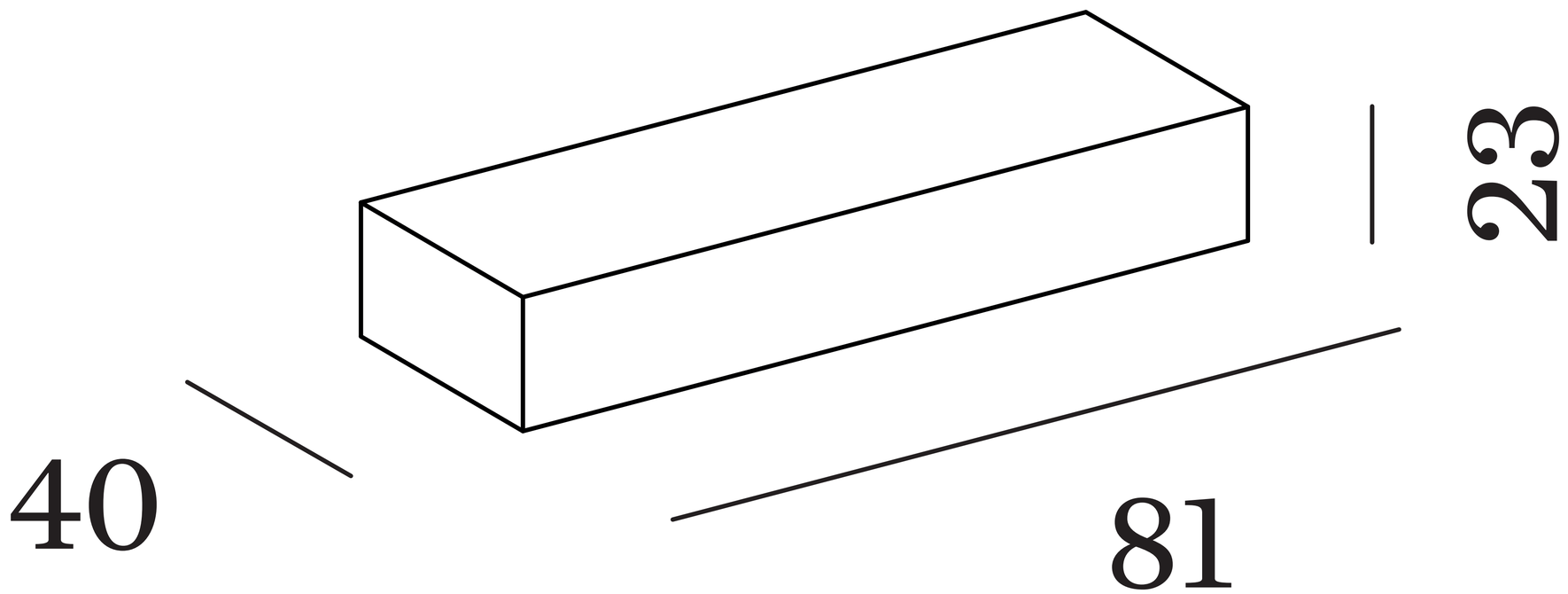
23
40
81